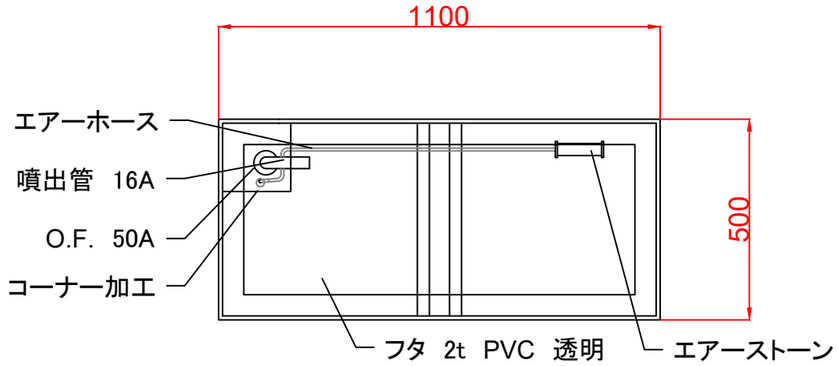

水槽平面図

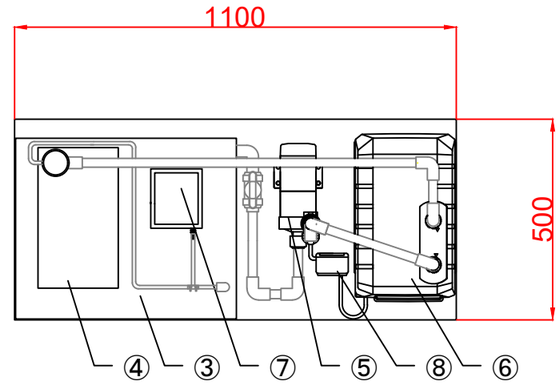

架台内平面図

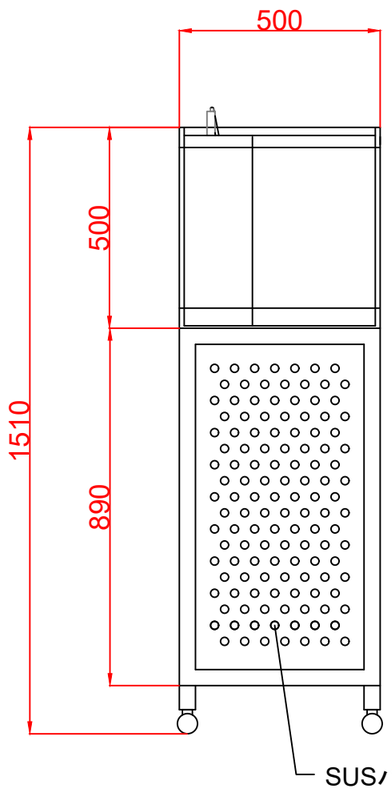

立面図（左側面）

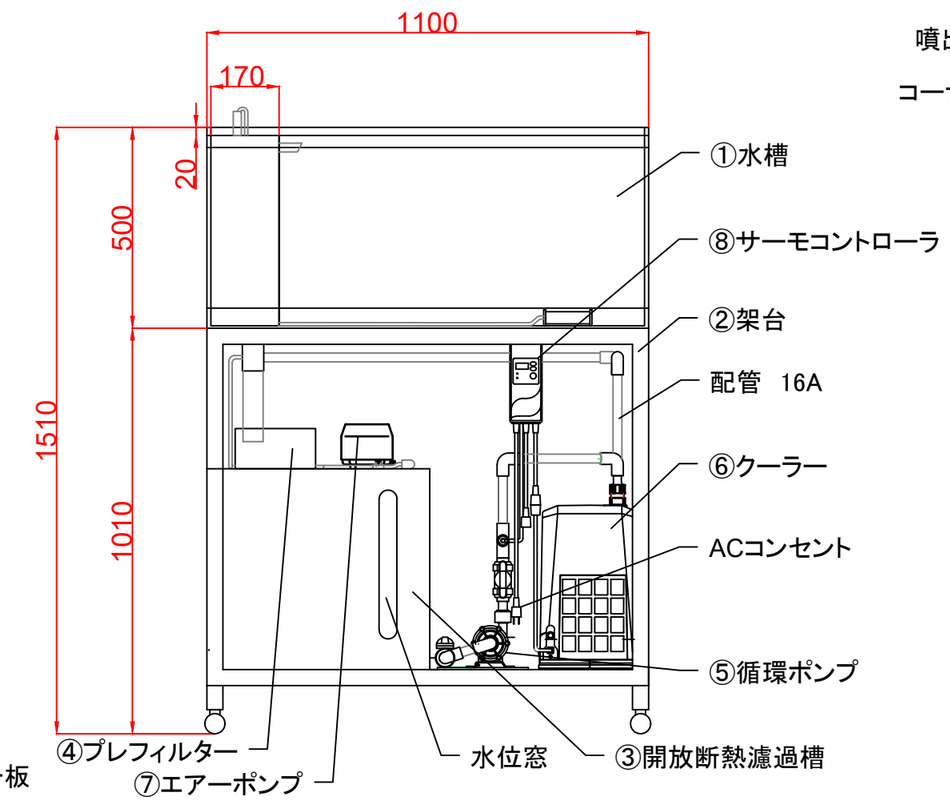

立面図（正面）

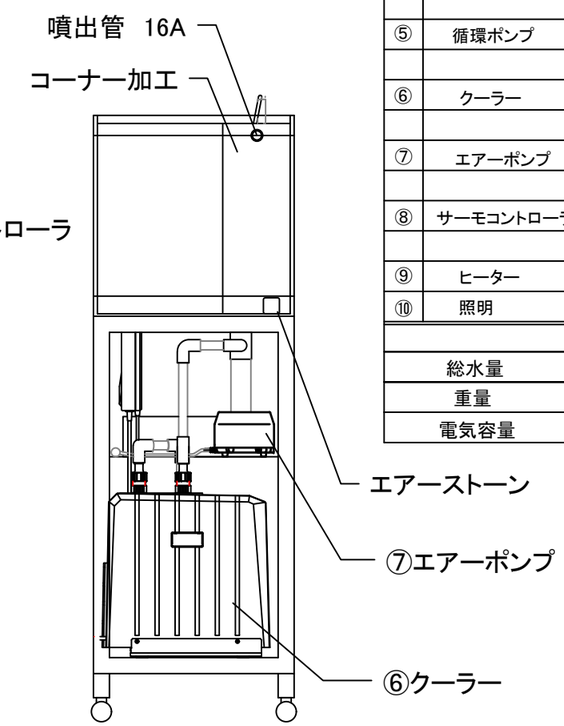

立面図（右側面内）

水槽機器仕様

	名称	状態	仕様	
①	水槽	リユース	サイズ	W1100＊D500＊H500　水量約250L
			材質	アクリルキャスト板
			板厚	(正)10＊(側)10＊(底)6
			加工	アクリル溶着加工、OFコーナー50A,吐出管16A
			付属品・他	フタ{2tPVC透明}、エアー電気加工16A
②	架台	リユース	サイズ	W1100＊D500＊H1010 アジャスト付き
			材質	SUS304 {L3＊40}
			塗装	酸洗い磨き仕上げ
			付属品・他	両サイドSUSパンチ板　{30φ穴、3t.}
③	開放断熱ろ過槽	リユース	サイズ	W550＊D450＊H500 断熱あり、容量約125L
			材質	PVC製 {オール 5t }＋ペフ断熱　5t
			加工	ソケット16A 、パンチ板スノコ
			付属品・他	ろ材：サンゴ砂10号フタ：PVC透明3t
④	プレフィルター	NEW(制作)	サイズ	W354＊D203＊H150
			材質	アクリル＋PVC＋PVCパンチ板、オール3t
			付属品・他	ホワイトマット、」フタ：PVC透明3t
⑤	循環ポンプ	リユース	型番	イワキRMD―401
			仕様	100V-65W、マグネット式
⑥	クーラー	リユース	型番	イワキ LX-200CX
			仕様	100V-340W 空冷式
⑦	エアーポンプ	リユース	型番	安永YP-20A 風量20L/分
			仕様	100V-18W、エアーストーン付属
⑧	サーモコントローラ	リユース	型番	イワキTC-101　0～50℃
			仕様	100V仕様、クーラー400W,ヒーター1KWまで
⑨	ヒーター	付属なし		
⑩	照明	付属なし		
総水量			330L	
重量			空重量：　110 Kg　　運転重量：　440 Kg	
電気容量			1φ100V－423W、(15A＊1回路)	

工事名称	承認	作図	検図	担当	年月日	図面名称	中古水槽：活魚仕様　W1100 N1	図番	
							水槽　W1100*D500*H500 架台　W1100*D500*H850	縮尺	1:15

Yasuda
株式会社 Yasuda